第５３回管内新人バスケットボール大会　組み合わせ

令和6年10月19･20日

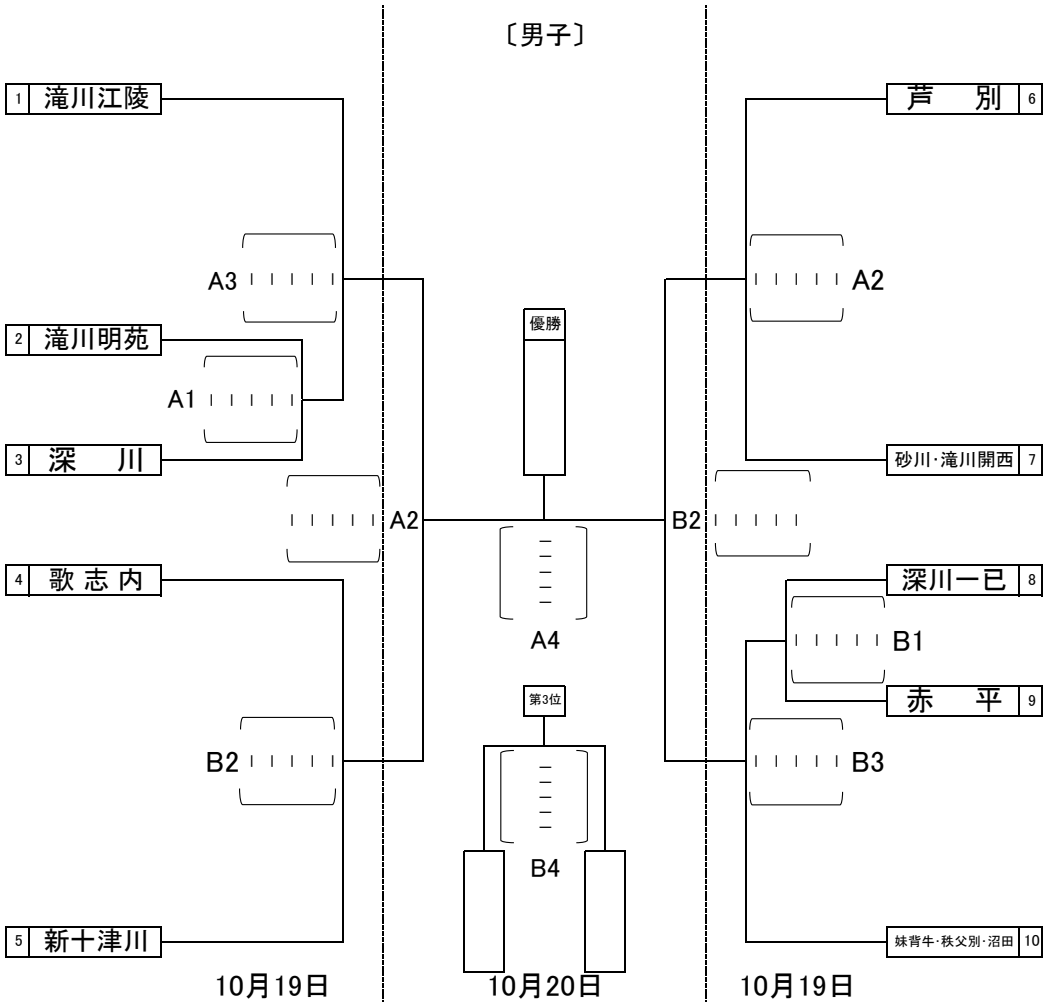

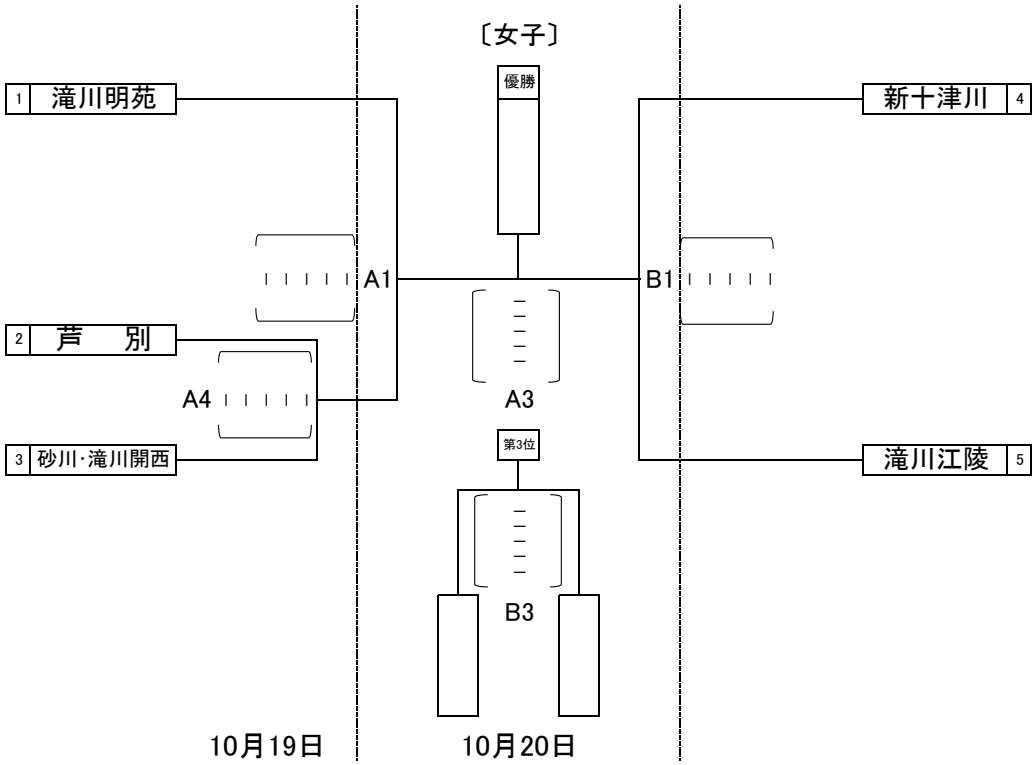

使用コート

A: 深川市総合体育館

B: 深川市総合体育館

試合時間

	19日(土)	20日(日)
第1試合	9:30	9:30
第2試合	10:50	10:50
第3試合	12:10	12:10
第4試合	13:30	13:30

TOについて

Aコート第一試合　　滝川江陵(男子)　　にお願いします。

Bコート第一試合　　妹背牛･秩父別･沼田　にお願いします。

・１日目は負けTOとなります。

・２日目のTO割は、１日目終了後に連絡いたします。

北空知地区U-15部会